Instructions

Thule Verse 2-bike 2", 2-bike 1.25"
903452, 903453

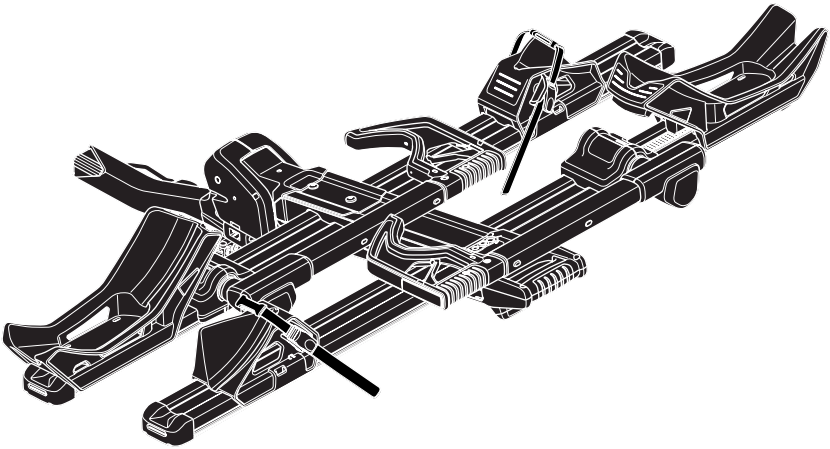

THULE GUARANTEE
THULE.COM

Bring your life
thule.com

5562705001

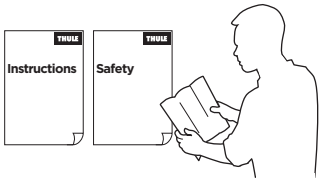

EN

IMPORTANT - READ THE INSTRUCTIONS CAREFULLY BEFORE USE AND KEEP FOR FUTURE REFERENCE.

Symbols

CAUTION indicates a hazardous situation which, if not avoided, could result in minor or moderate injury.

Note indicates additional information that is useful for trouble-free and optimal use of the product.

ES

IMPORTANTE - LEER LAS INTRUCCIONES CUIDADOSAMENTE ANTES DEL USAR Y CONSÉRVELAS PARA FUTURA REFERENCIA.

Símbolos

ATENCIÓN indica una situación peligrosa que, si no se evita, podría provocar lesiones leves o moderadas.

NOTA indica información adicional que es útil para un uso óptimo y sin problemas del producto.

FR

IMPORTANT - LISEZ ATTENTIVEMENT LES INSTRUCTIONS AVANT UTILISATION ET CONSERVEZ-LES POUR RÉFÉRENCE FUTURE.

Symboles

ATTENTION indique une situation potentiellement dangereuse susceptible qui, si elle n'est pas évitée, peut entraîner des blessures mineures ou modérées.

REMARQUE indique comment répondre à une situation donnée et vous donnent des conseils sur le fonctionnement des options disponibles.

PT

IMPORTANTE – LER CUIDADOSAMENTE AS INSTRUÇÕES ANTES DE USAR E GUARDÁ-LAS PARA FUTURA REFERÊNCIA.

Símbolos

CUIDADO indica uma situação perigosa que, se não for evitada, pode resultar em ferimentos ligeiros ou moderados.

NOTA indica informações adicionais que são úteis para a utilização ideal e sem problemas do produto.

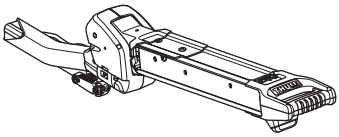
x 1

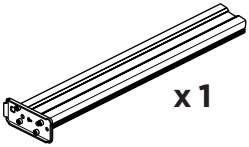
x 1

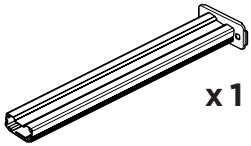
x 1

x 4

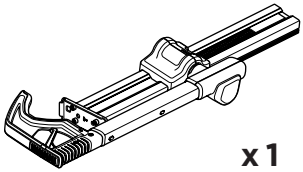
x 1

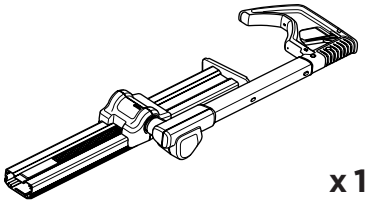
x 1

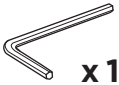
x 1

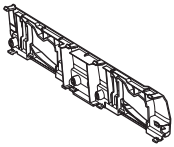
x 1

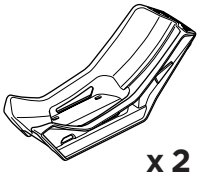
x 2

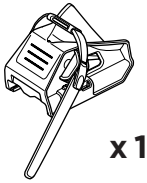
x 1

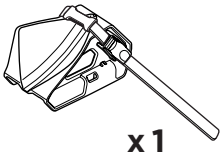
x 1

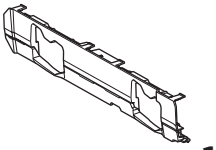
x 1

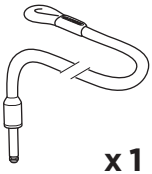
x 1

x 4

x 2

x 4

x 2

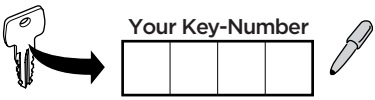
Your Key-Number

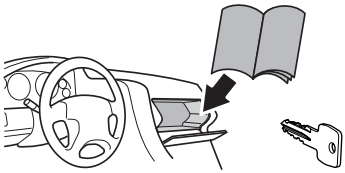

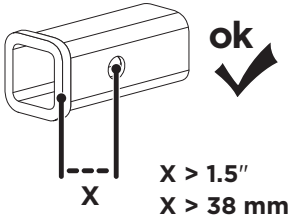
ok
X
X > 1.5″
X > 38 mm

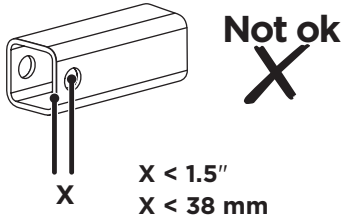
Not ok
X
X < 1.5″
X < 38 mm

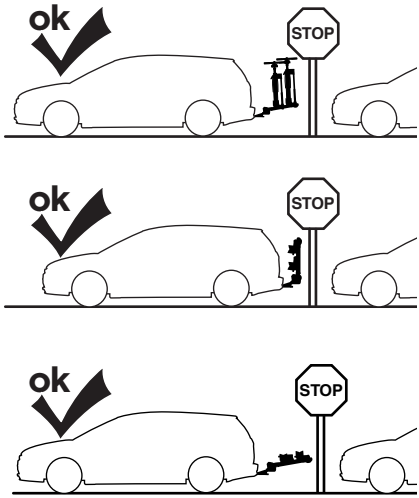
ok
STOP
ok
STOP
ok
STOP

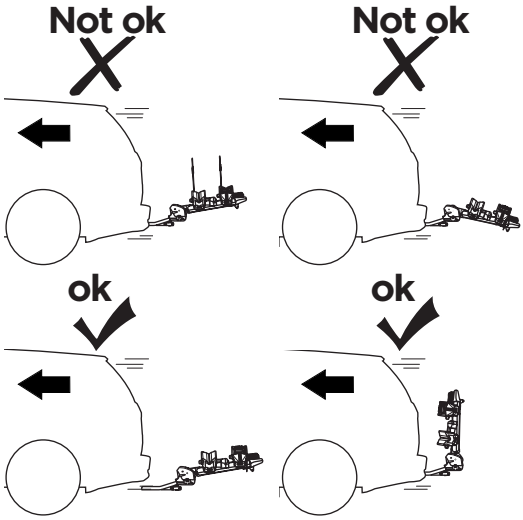
Not ok
Not ok
ok
ok

80
mph
130
km/h

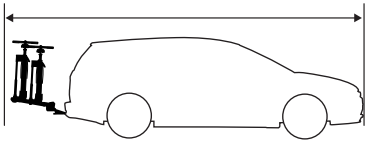

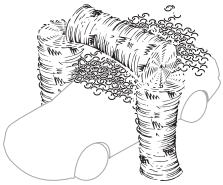

Not ok

58 lbs. (26 kg)

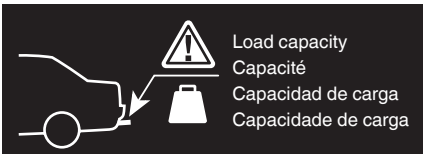

2″ Hitch 903452	1.25″ Hitch 903453
Max 60 lbs. (27.5 kg)	**Max 55 lbs. (25 kg)**
Max 120 lbs. (55 kg)	**Max 110 lbs. (50 kg)**

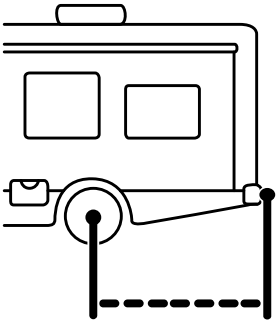

7.5 Ft / 230 cm

EN

Motorized RV* travel at 60% load capacity (i.e., 40% total load reduction) when mounted on van conversions or motorized RV vehicles with an overhang exceeding 230 cm (7.5 ft), measured from the center of the rear wheel to the most distant rear point of the vehicle.

WARNING!

This carrier is not compatible with travel trailers/caravans, 5th wheels or any bumper mounted hitch receiver.

* Refer to definition 49 CFR 571.3 (c) "Motor home", National Highway Traffic Safety Administration, Department of Transportation.

FR

Les voyages en VR motorisés* se font à 60 % de la capacité de charge (c'est-à-dire, une réduction de 40 % de la charge totale) lorsqu'ils sont montés sur des conversions de fourgon ou des vehicules VR motorisés avec un surplomb dépassant 230 cm (7,5 pieds), mesuré depuis le centre de la roue arrière jusqu'au point arrière le plus éloigné du véhicule.

AVERTISSEMENT!

Ce porte-vélos n'est pas compatible avec les caravanes de voyage, les caravanes à sellette ou tout récepteurs d'attelage de pare-chocs.

* Veuillez vous référer à la définition 49 CFR 571.3 (c) "motor home", national highway traffic safety administration, department of transportation.

ES

Los viajes en vehículos recreativos motorizados* se realizan al 60 % de la capacidad de carga (es decir, una reducción del 40 % de la carga total) cuando se montan en conversiones de furgonetas o vehículos recreativos motorizados con un voladizo que excede los 230 cm (7,5 pies), medido desde el centro de la rueda trasera hasta el punto trasero más distante del vehículo.

ADVERTENCIA!

Este portabicicletas no es compatible con remolques de viaje/caravanas, casas rodantes de quinta rueda ni con ningún enganche montado en el parachoques

* Consulte la definición 49 CFR 571.3 (c) "motor home", national highway traffic safety administration, departamento de transporte.

PT

Viagens em veículos recreativos motorizados* devem ser realizadas com 60% da capacidade de carga (ou seja, uma redução de 40% da carga total) quando montados em conversões de vans ou veículos recreativos motorizados com um balanço que exceda 230 cm (7,5 pés), medido a partir do centro da roda traseira até o ponto traseiro mais distante do veículo.

ATENÇÃO!

Este suporte não é compatível com reboques/caravanas de viagem, reboques de quinta roda ou com qualquer engate montado no para-choque.larmente como está a fixação da carga.

* Consulte a definição 49 CFR 571.3 (c) "Motor home", National Highway Traffic Safety Administration, Departamento de Transporte.

2″ Hitch
903452

1.25″ Hitch
903453

903651
Thule Verse 2B Add-on

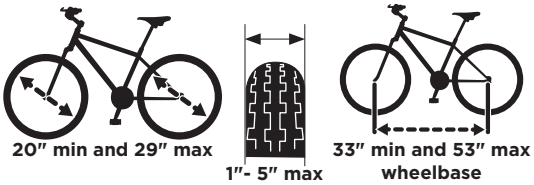

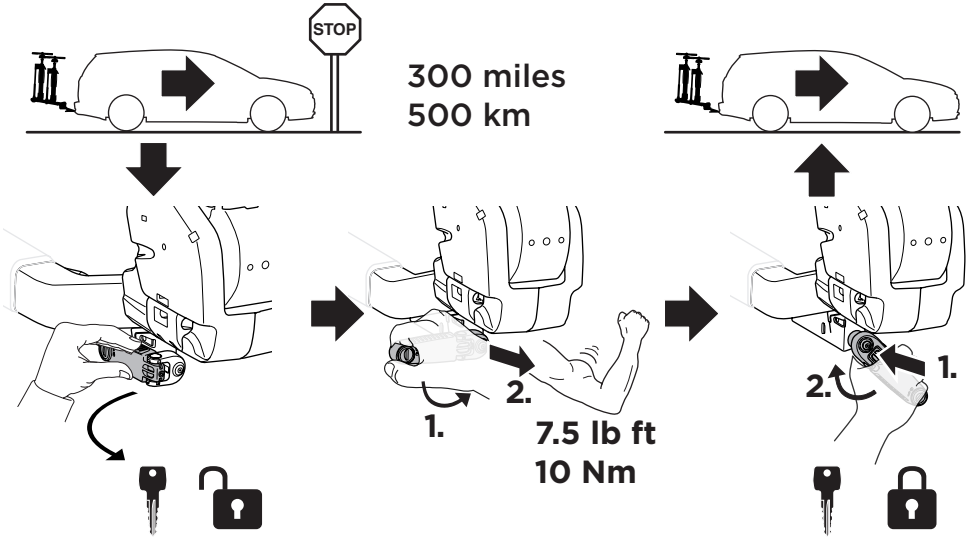

903452
Thule Verse
+
903651
Thule Verse 2B Add-on

i

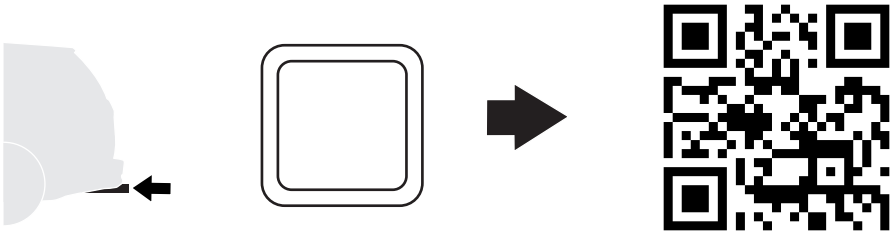

1

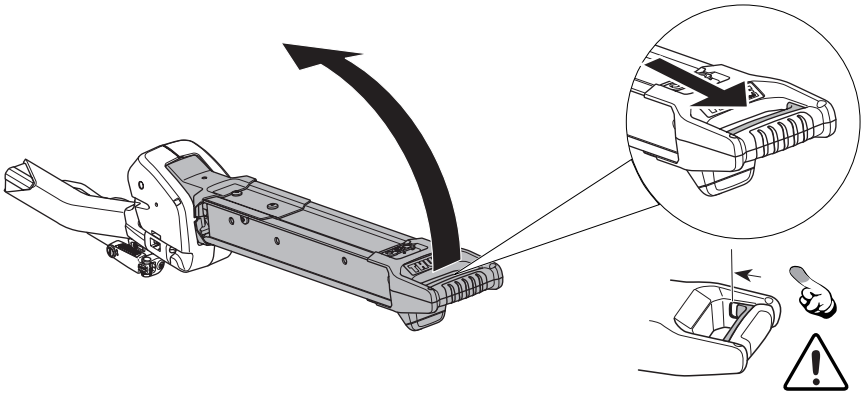

2

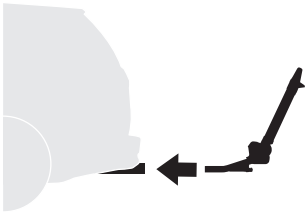

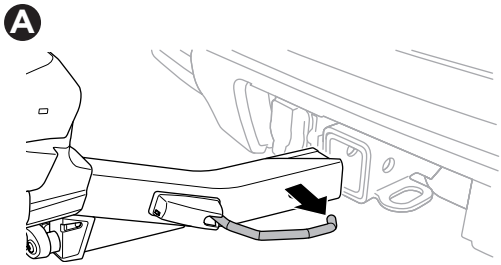

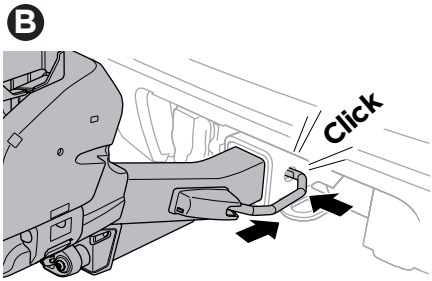

3

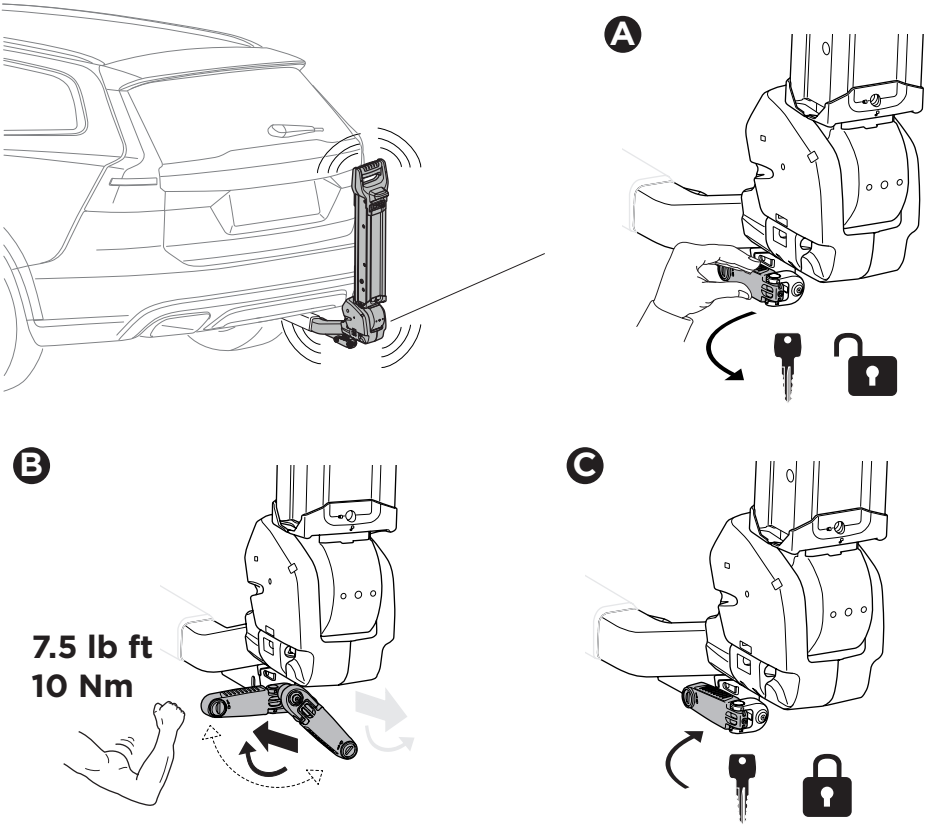

4

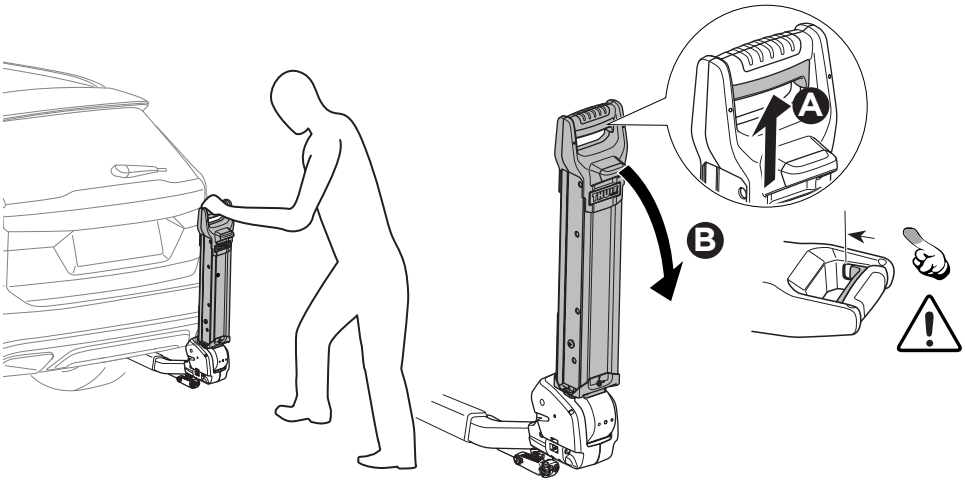

5

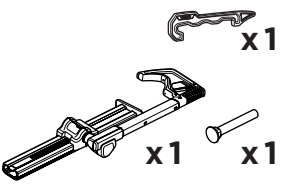

A

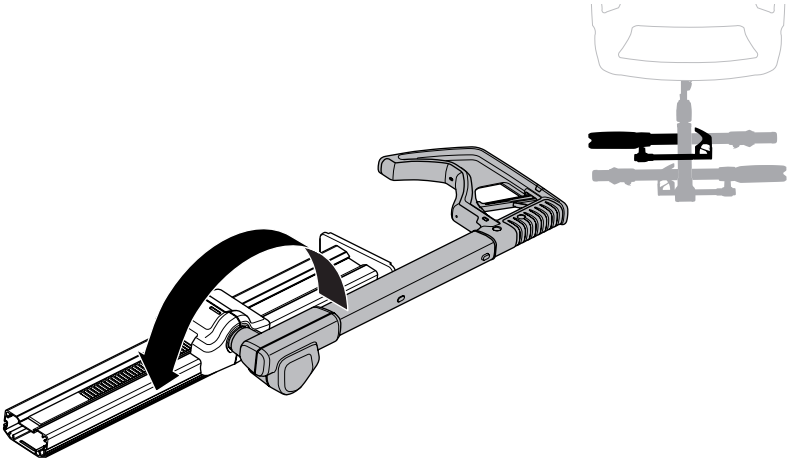

B

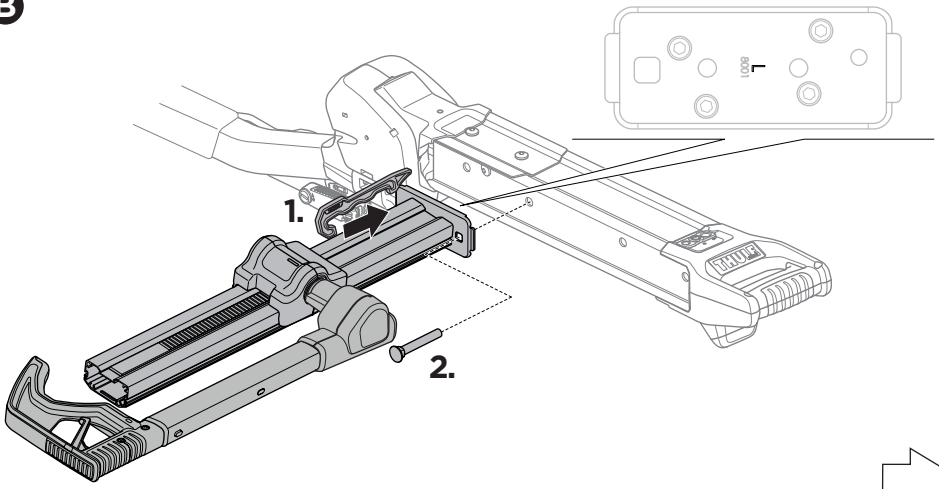

5

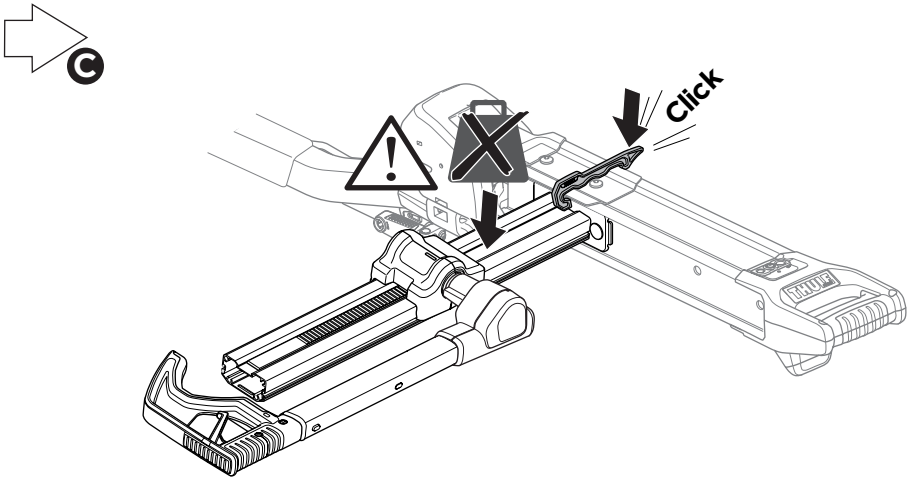

6

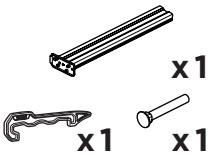

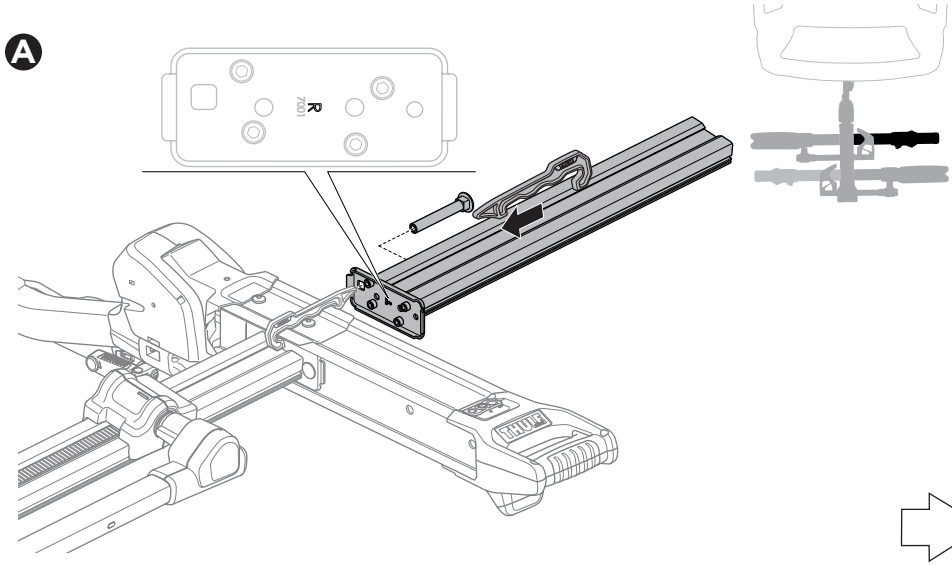

6

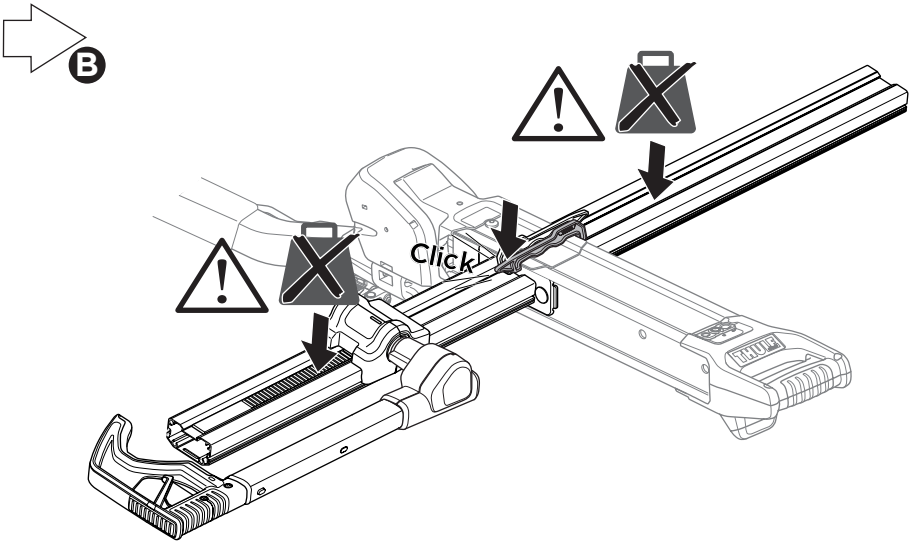

7

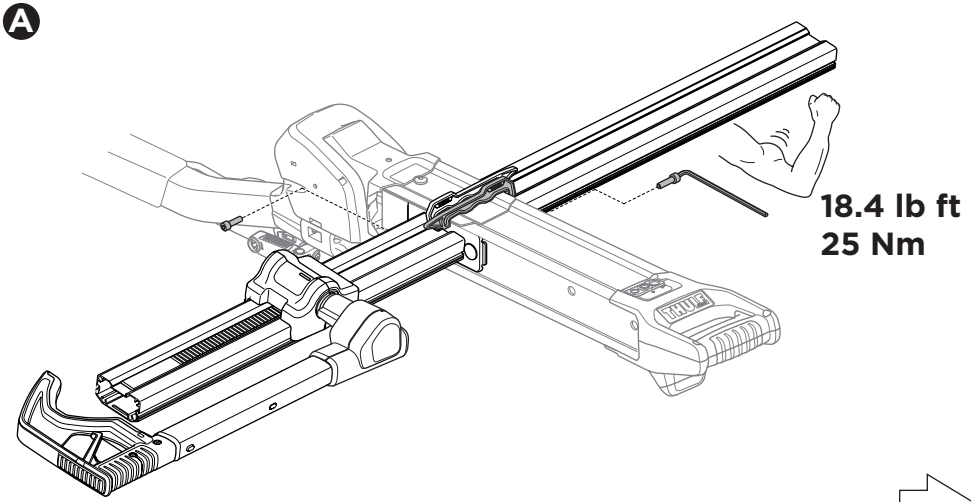

7

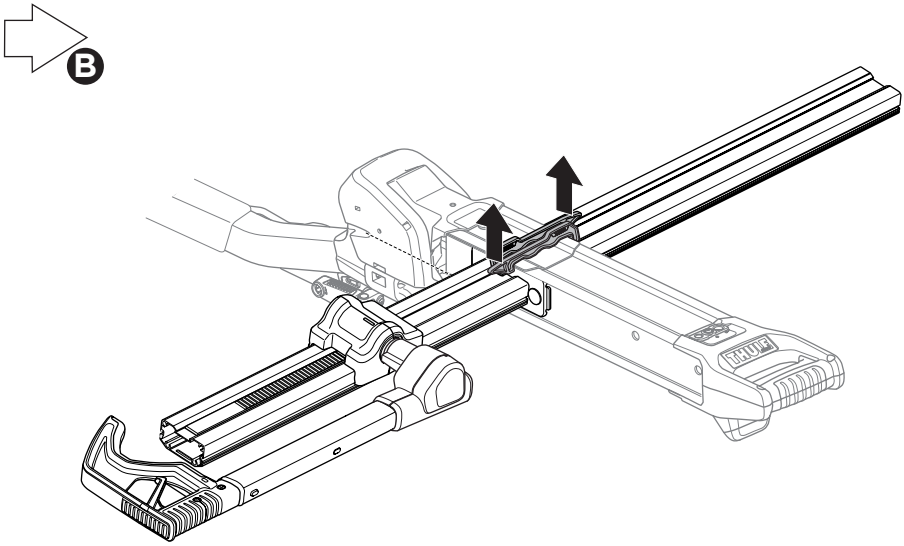

8

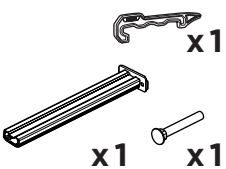

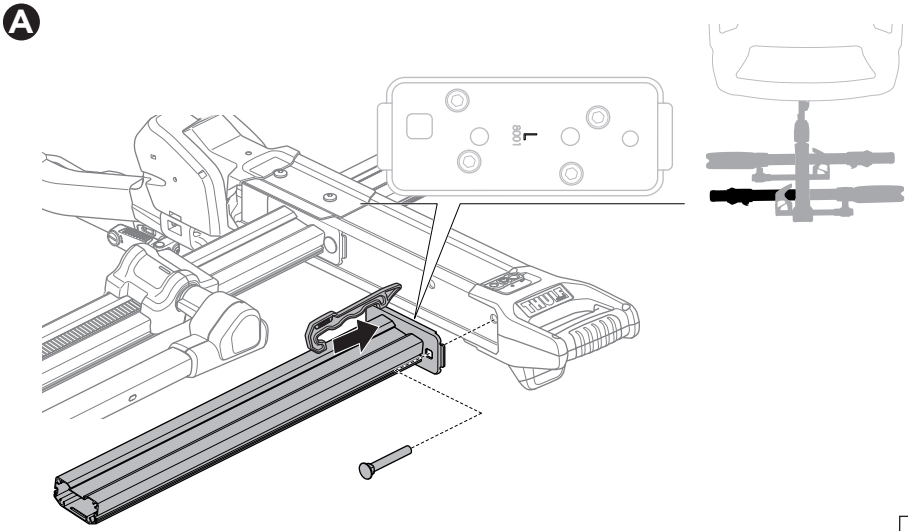

8

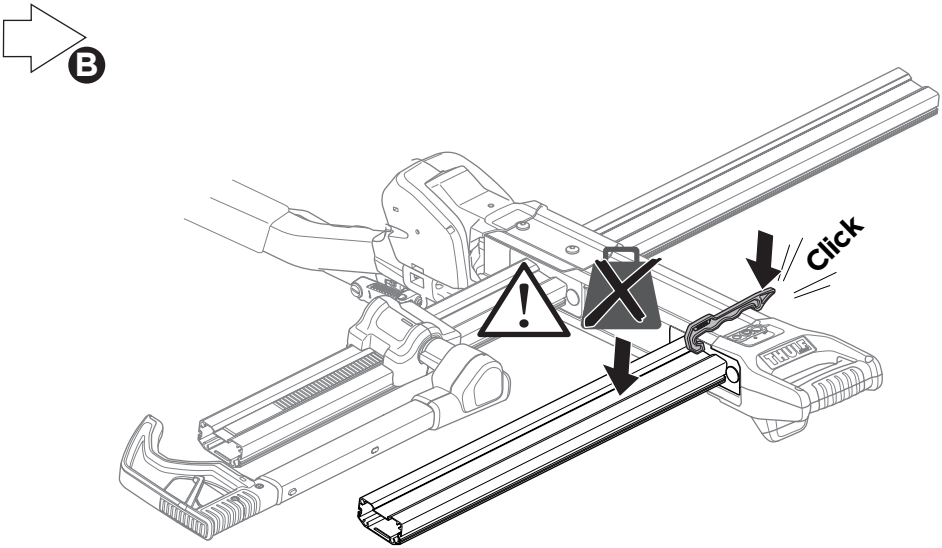

9

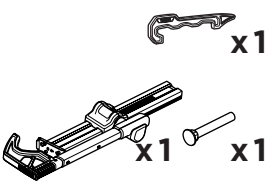

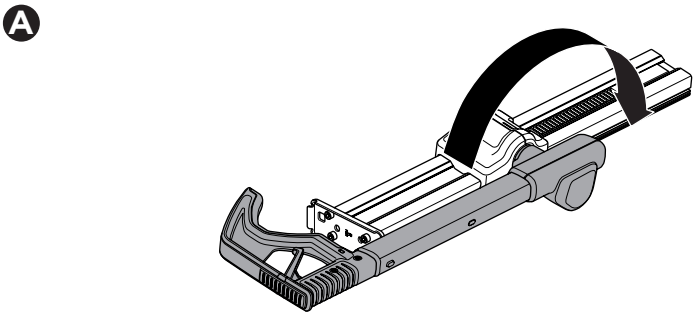

9

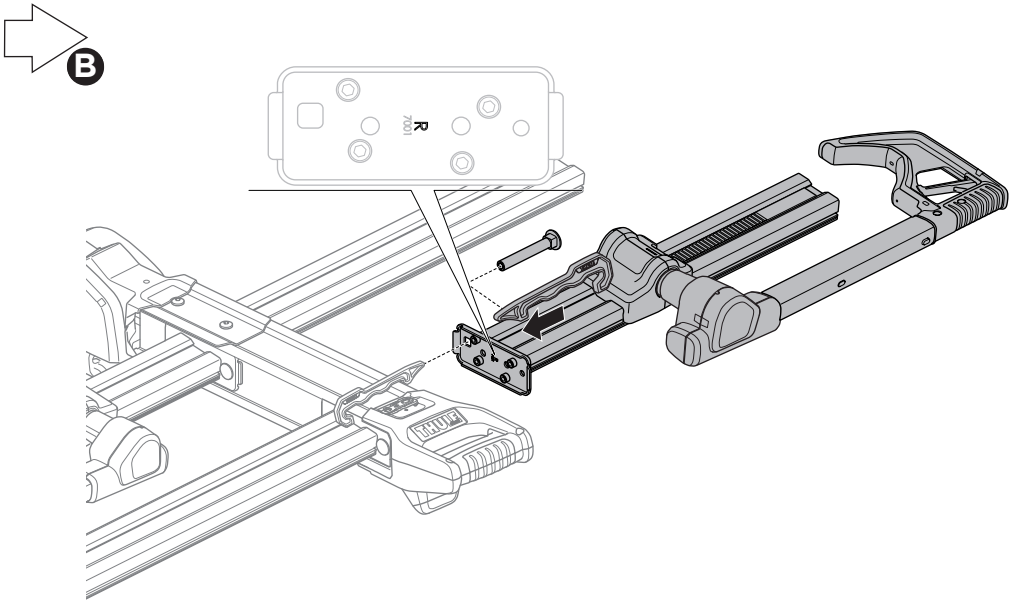

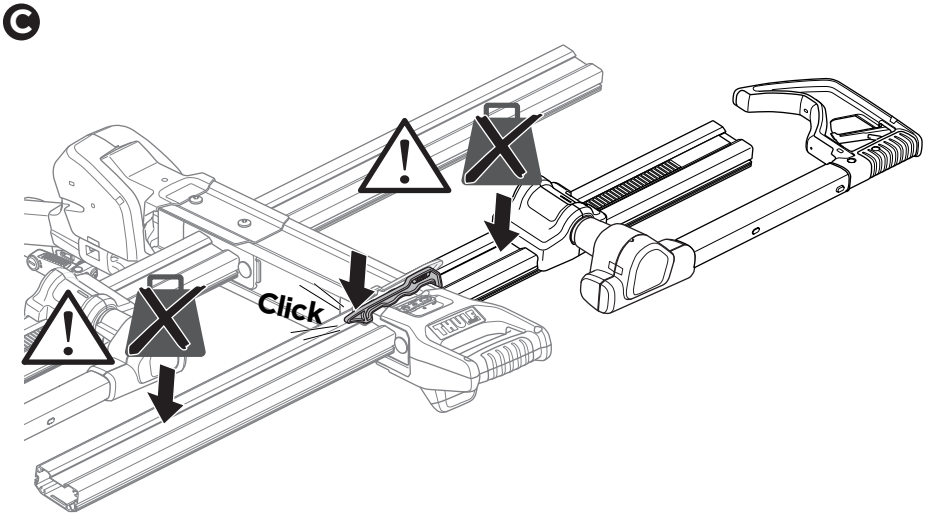

10

A

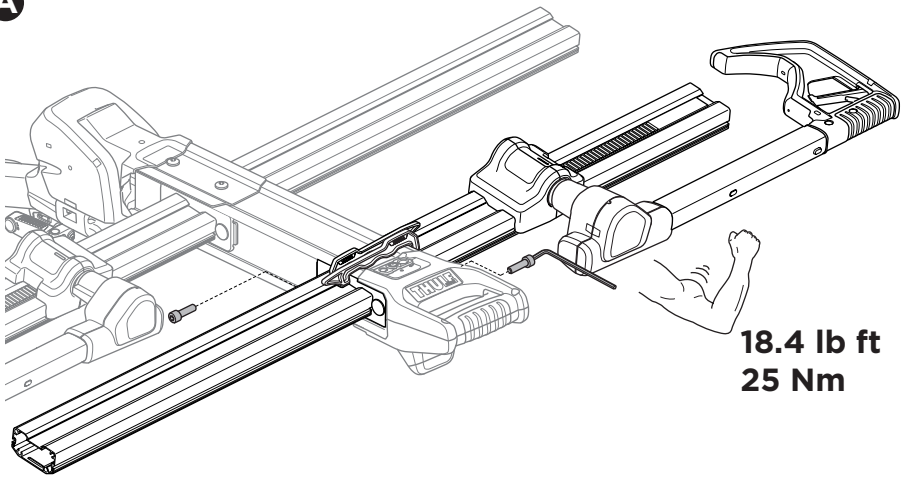

B

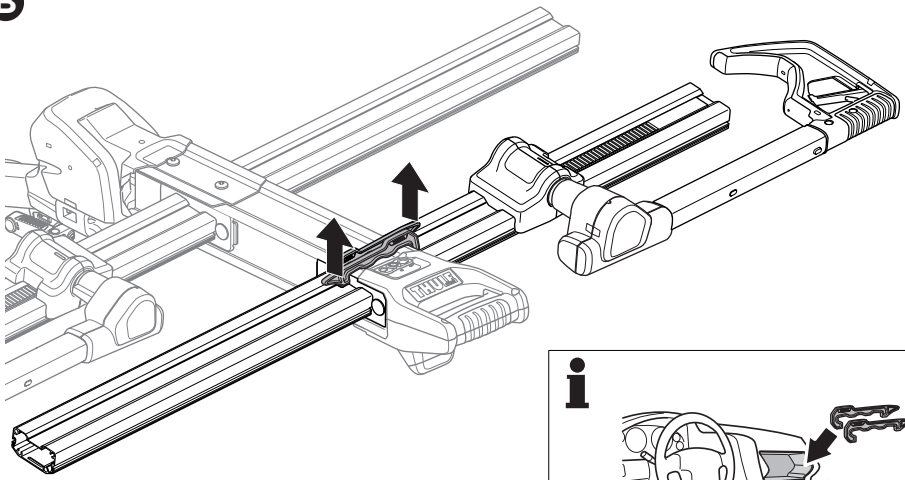

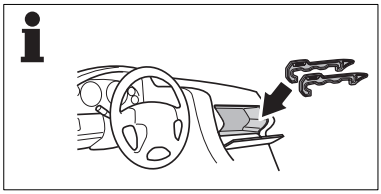

11

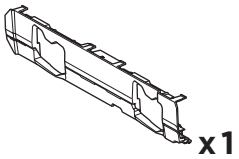

A

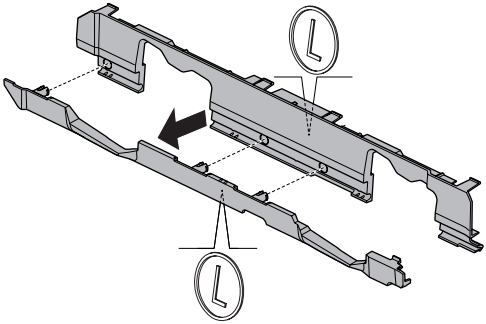

B

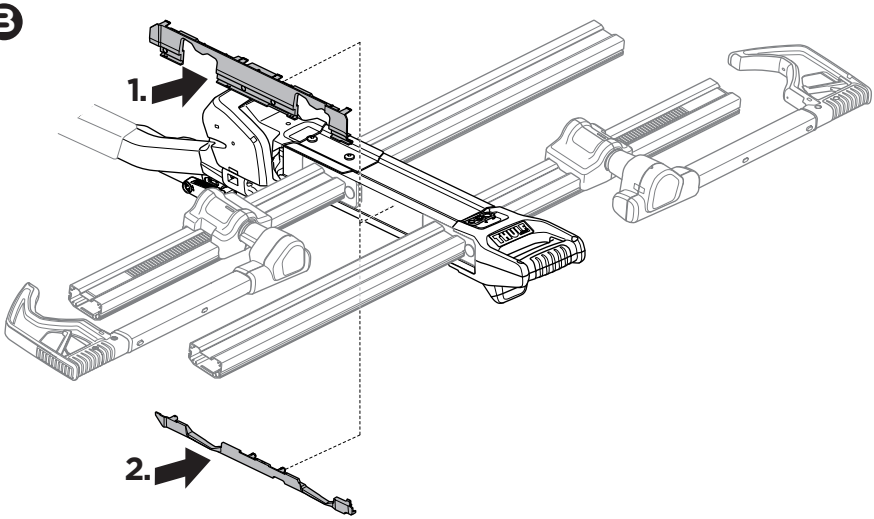

12

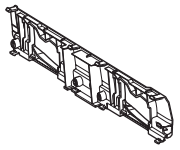

x 1

A

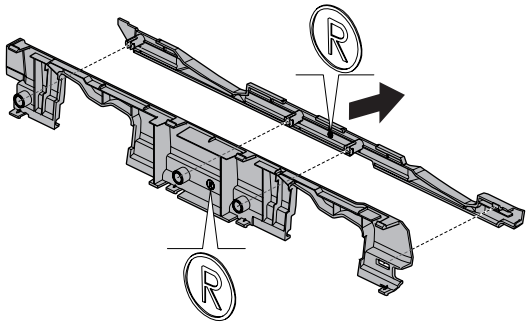

B

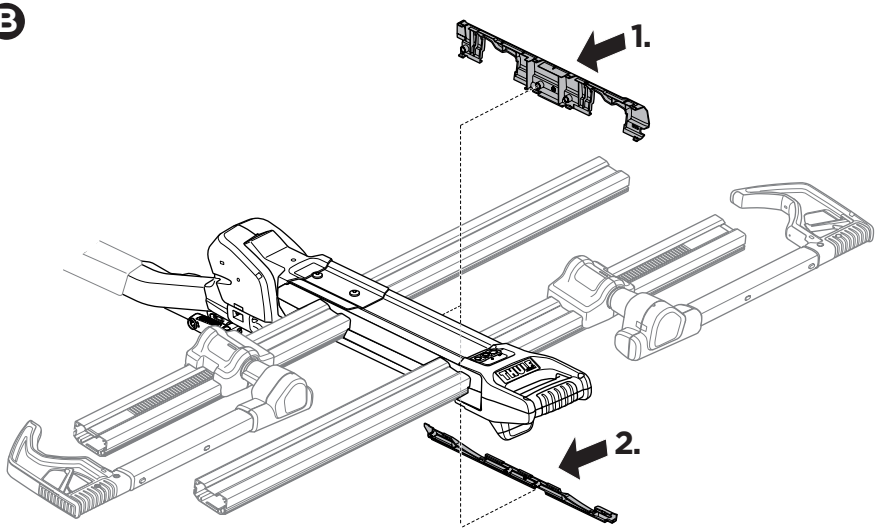

13

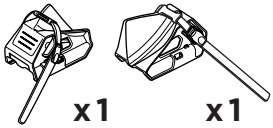

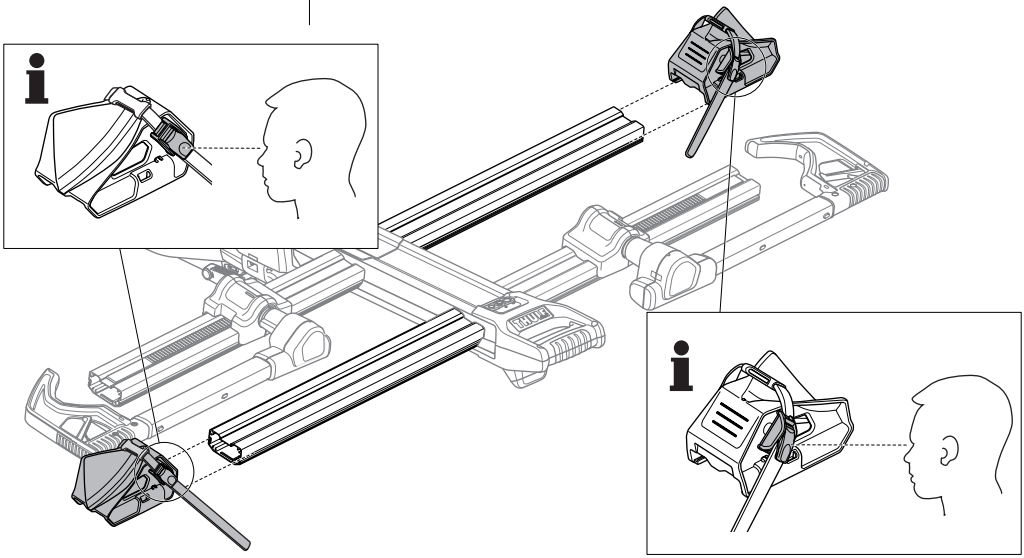

14

A

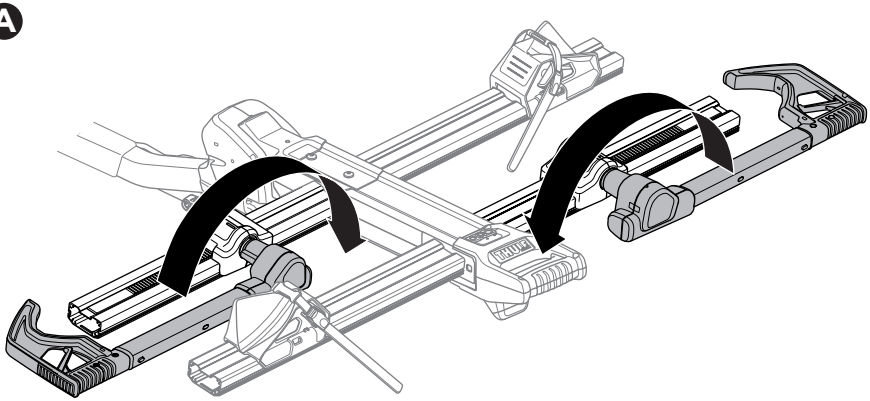

14

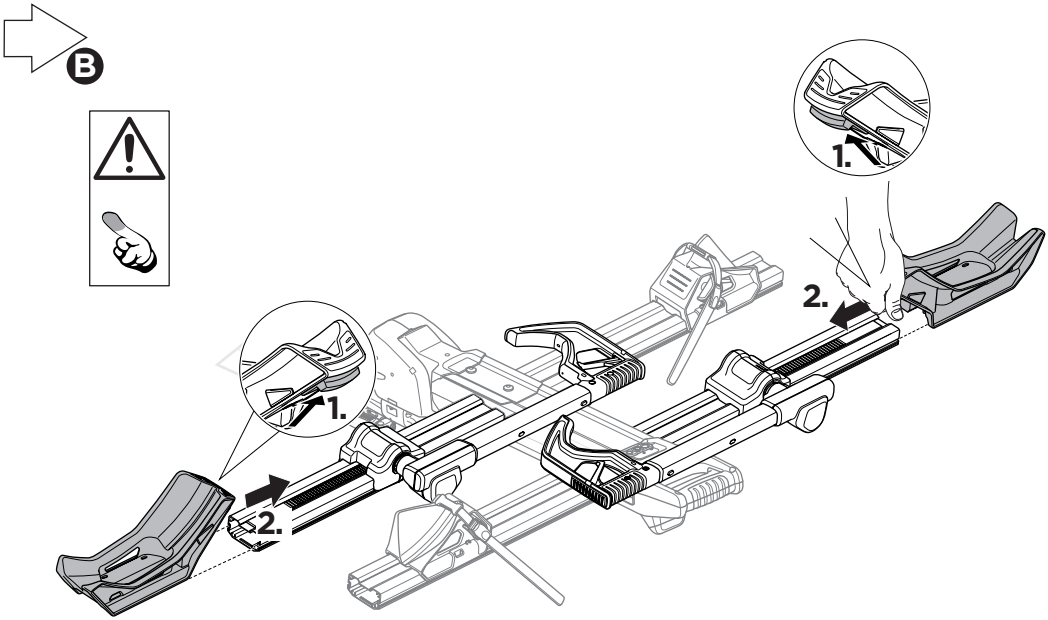

15

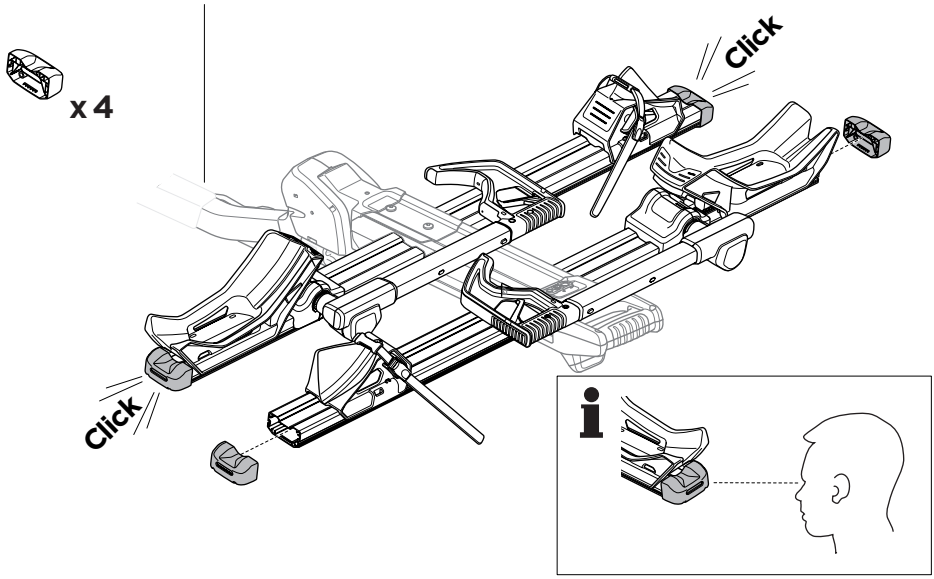

i

16

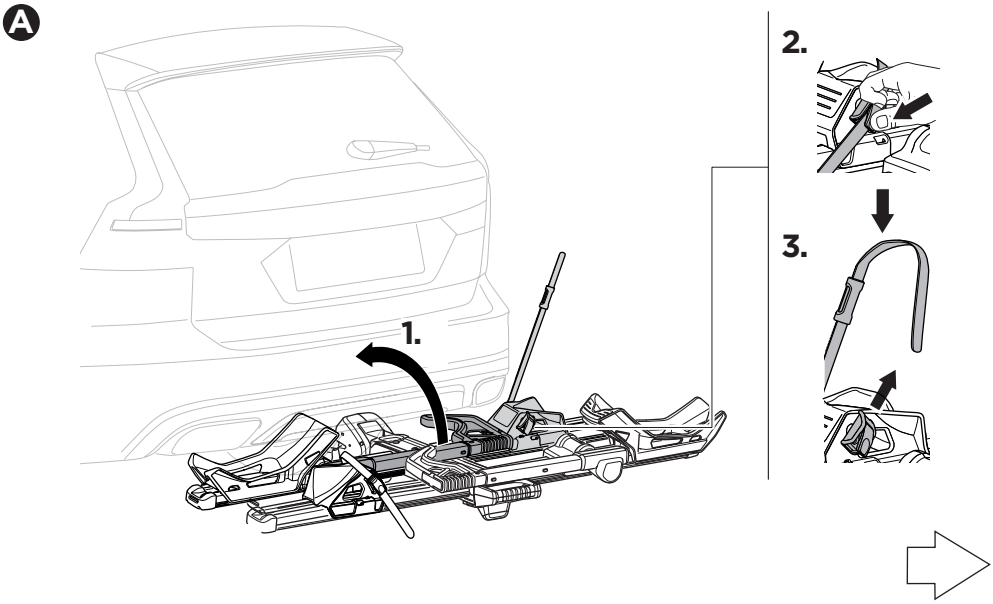

B

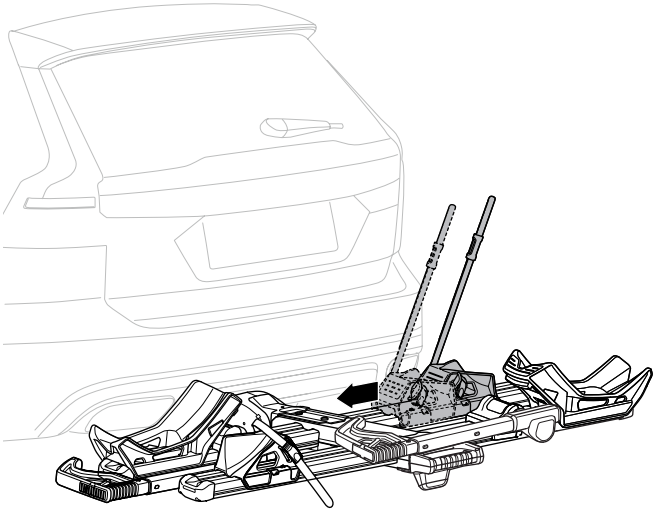

C

D

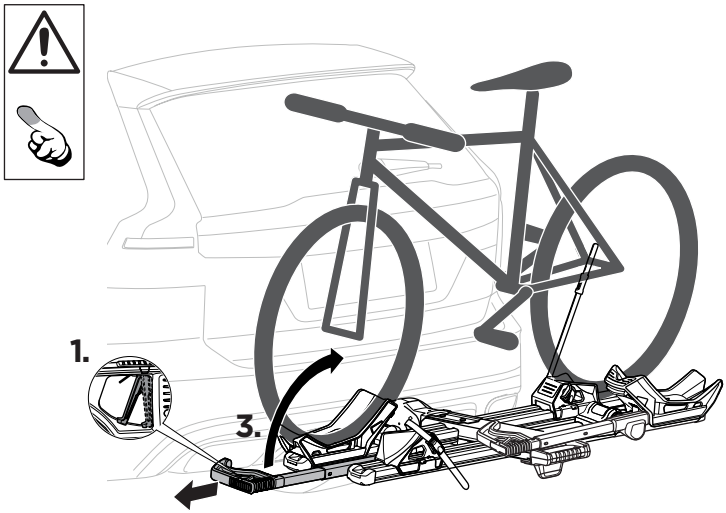

E

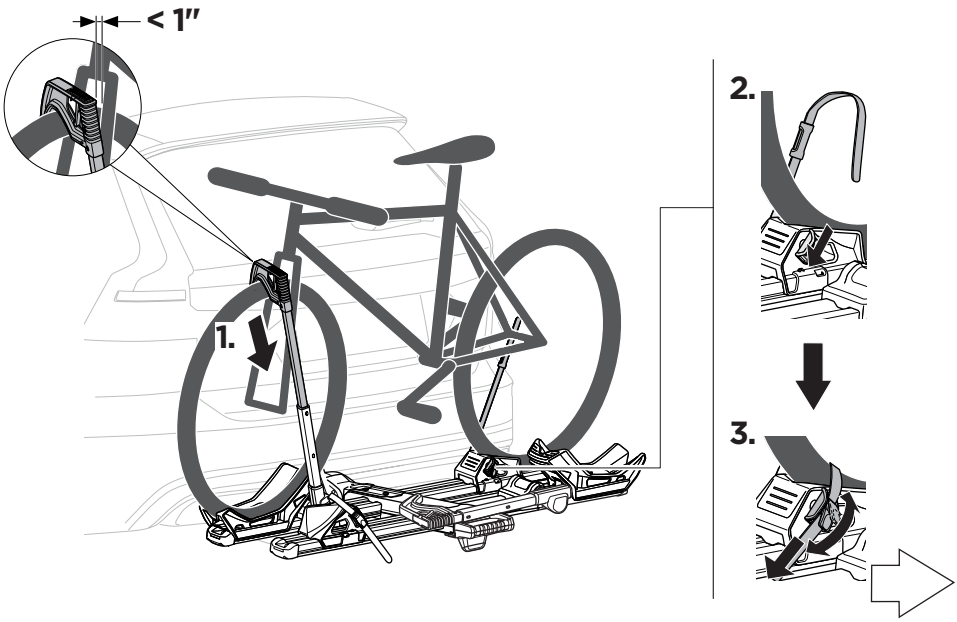

F

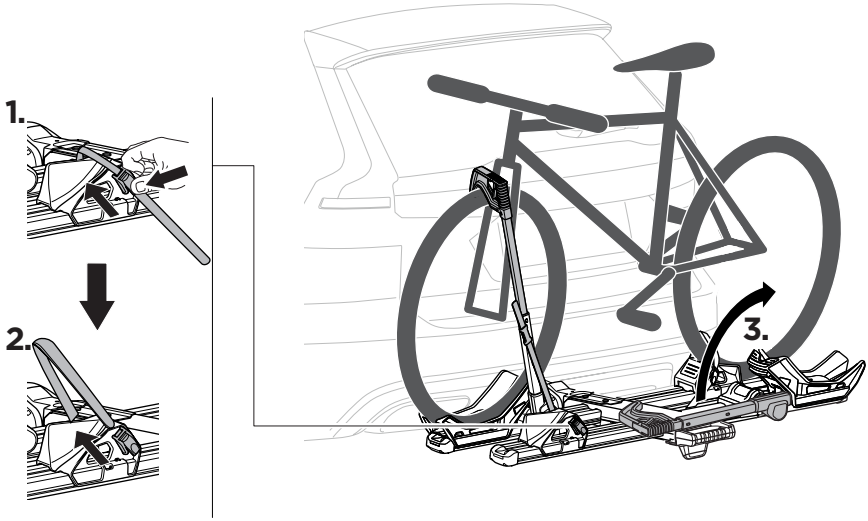

G

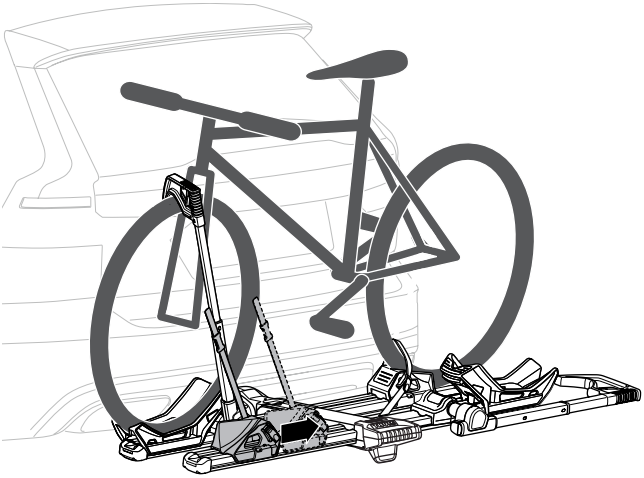

H

I

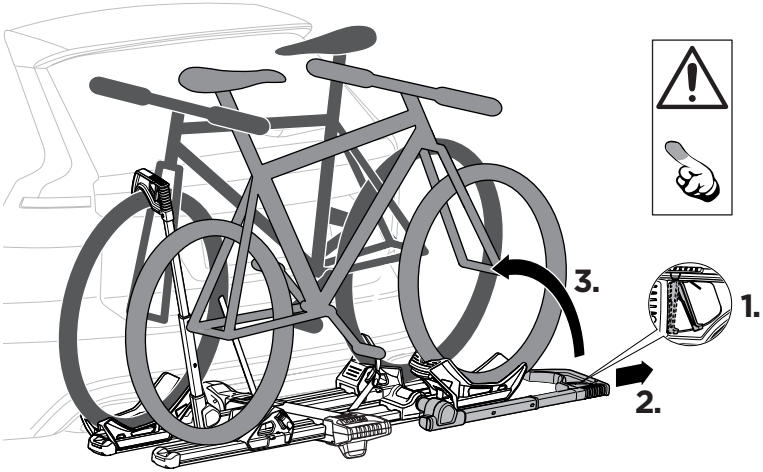

J

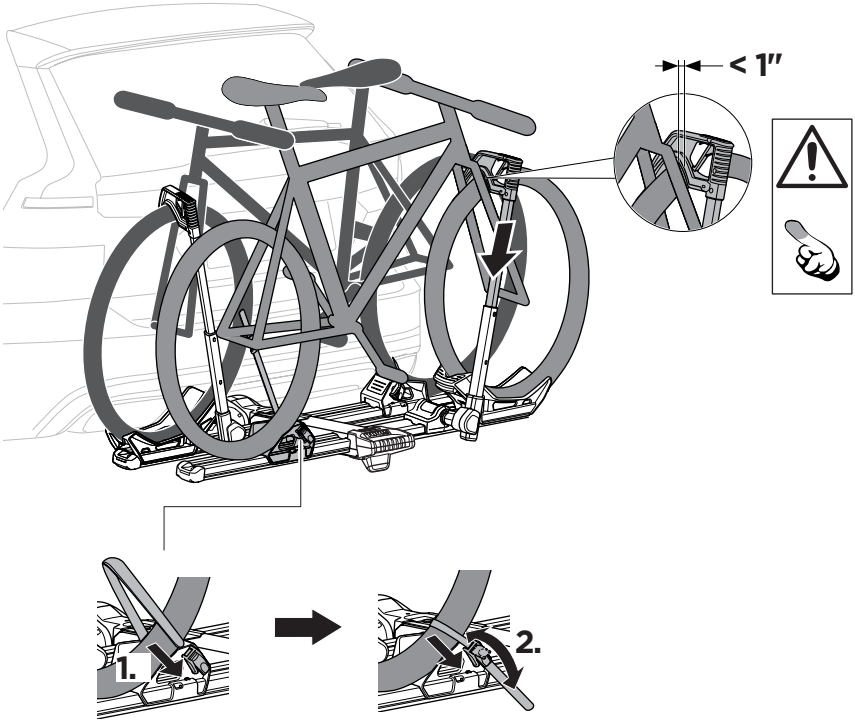

K

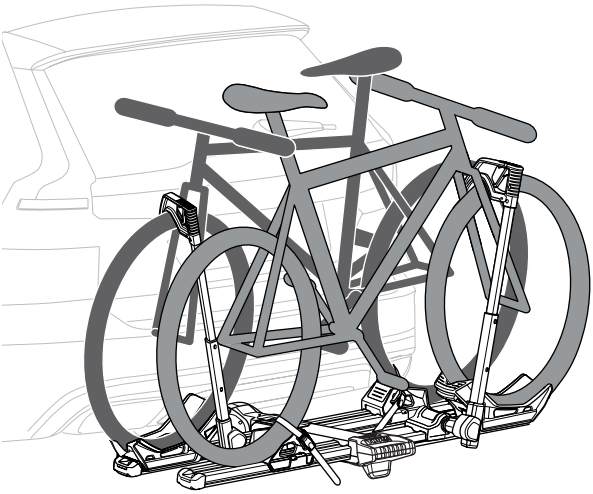

A

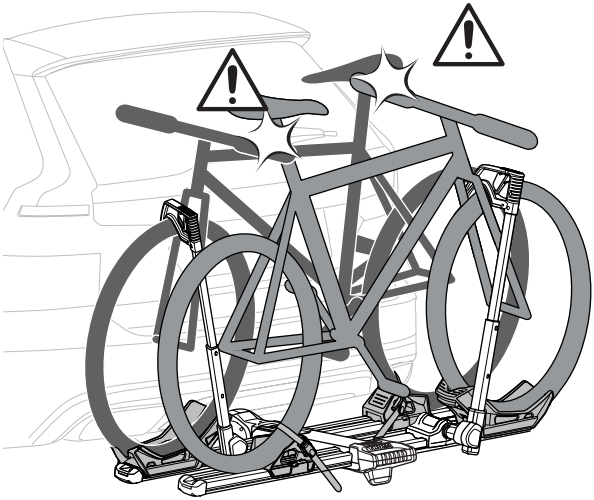

B

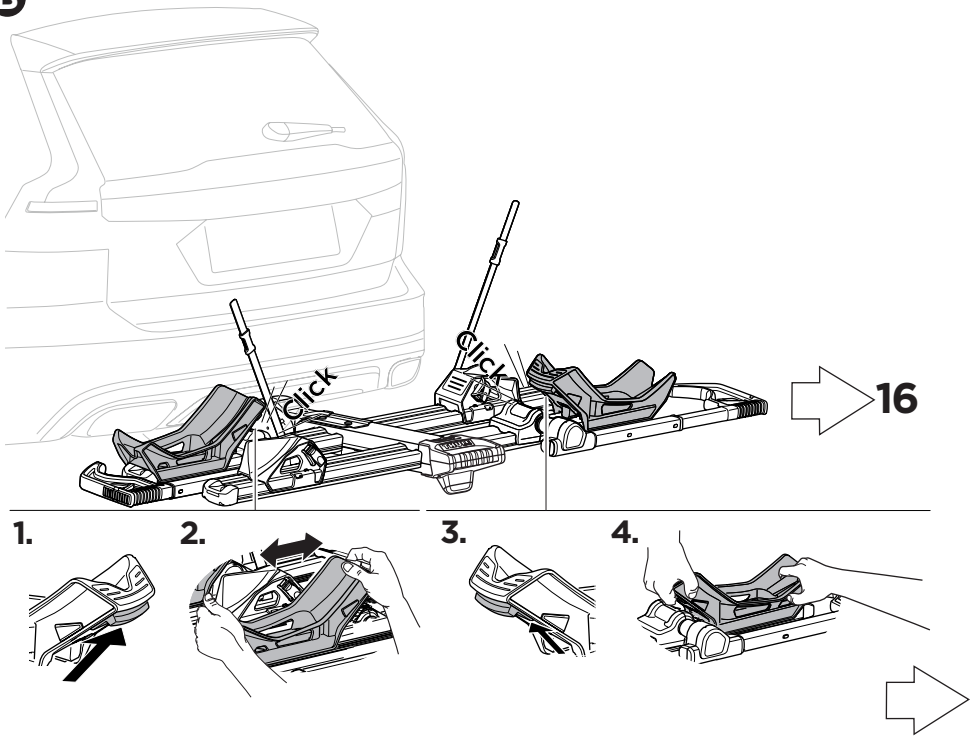

i

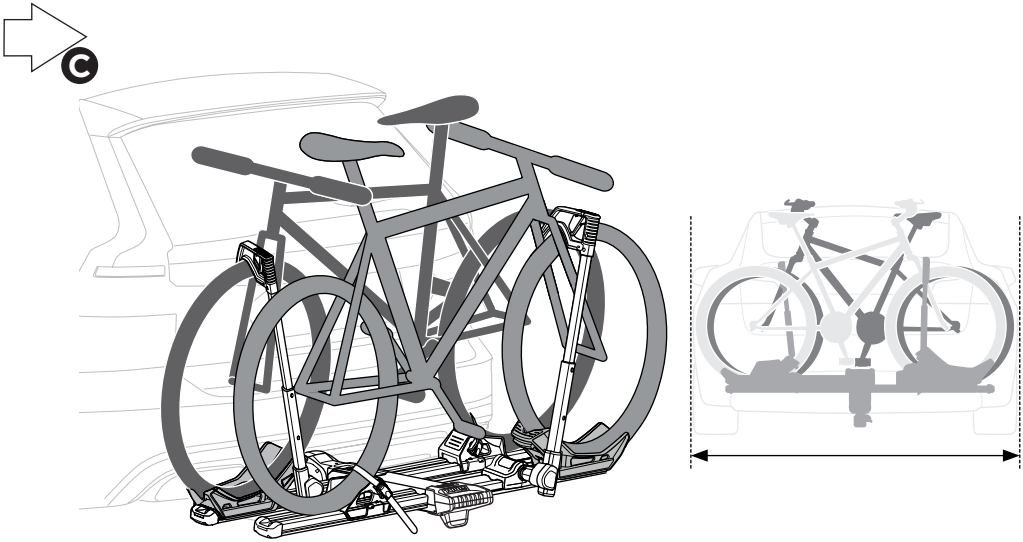

17

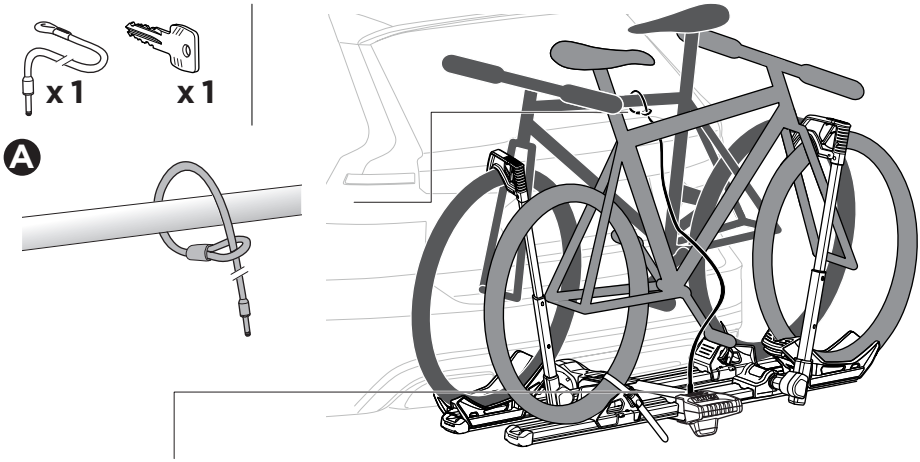

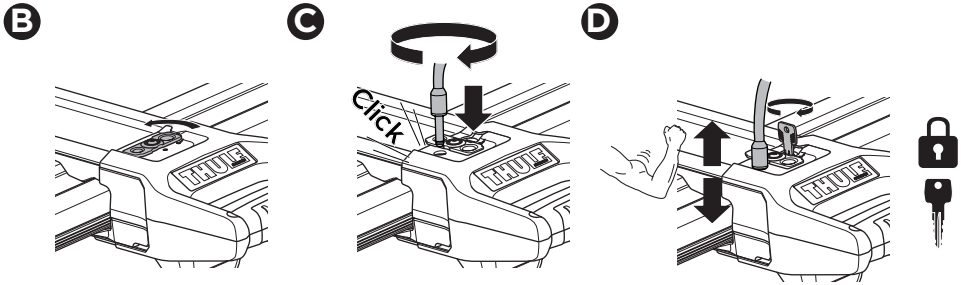

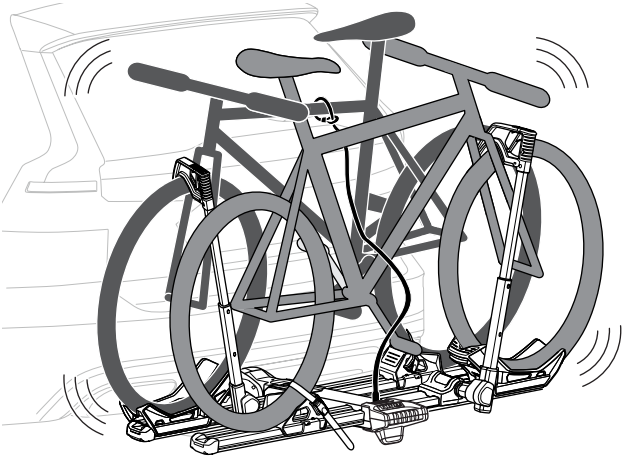

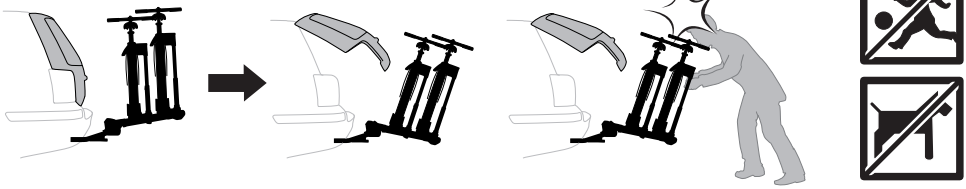

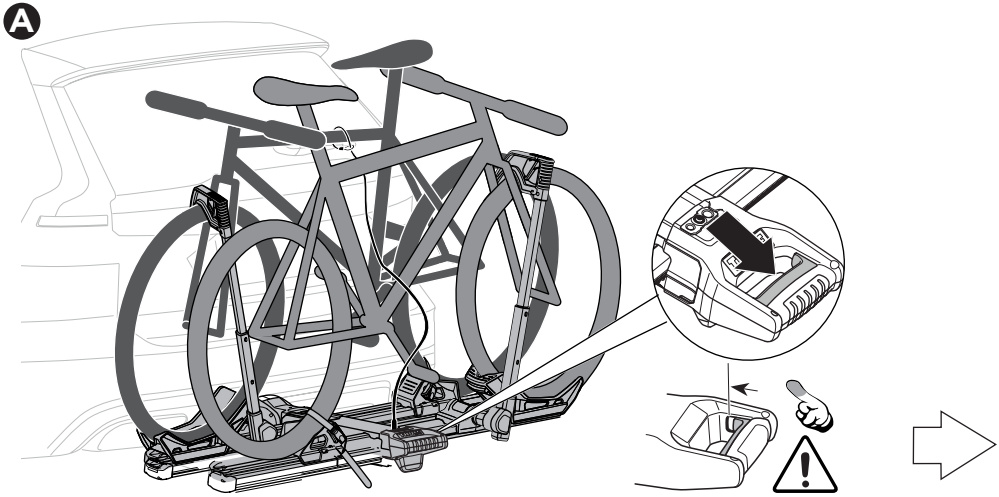
A

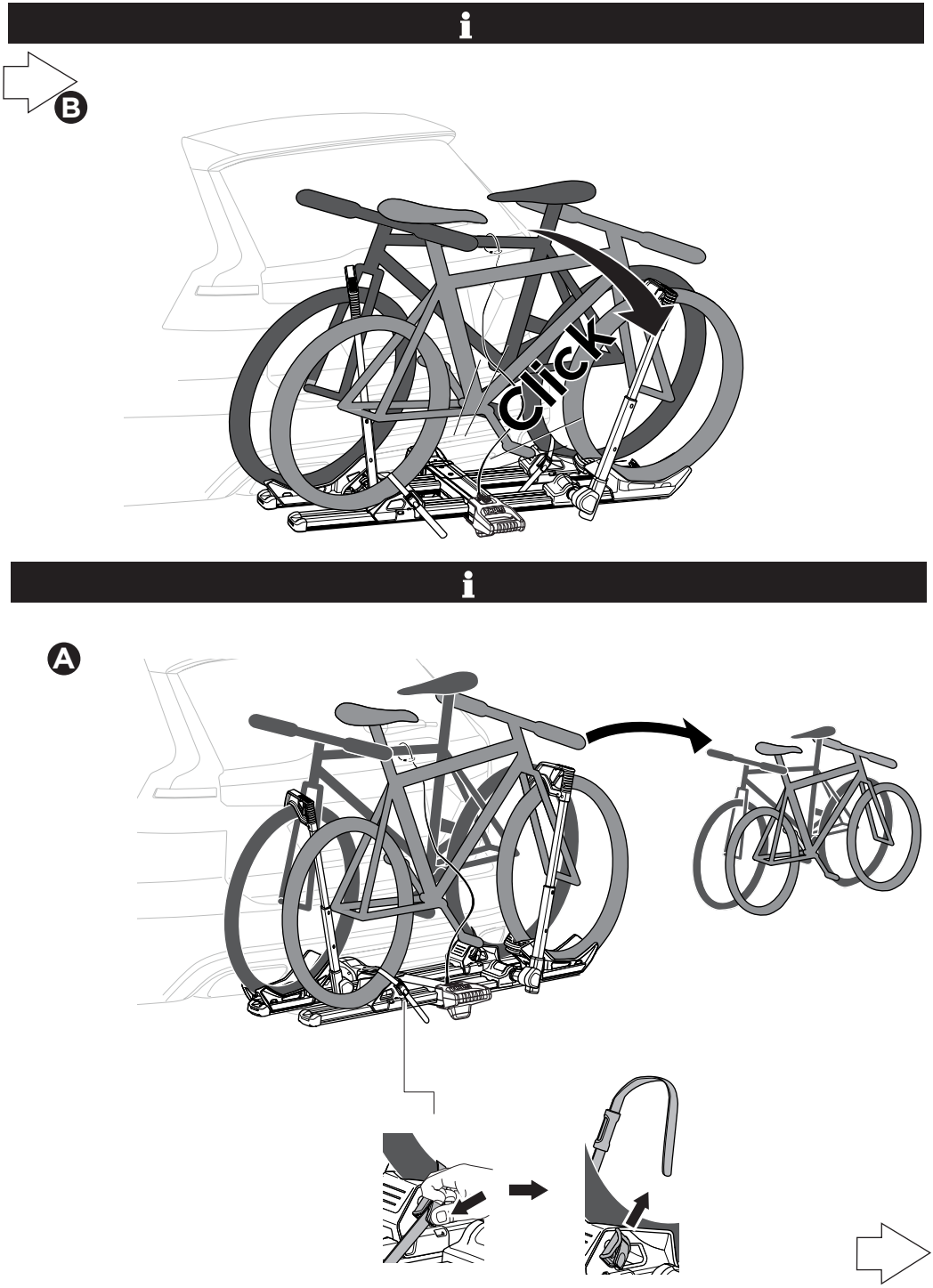
B
Click
A

i

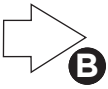

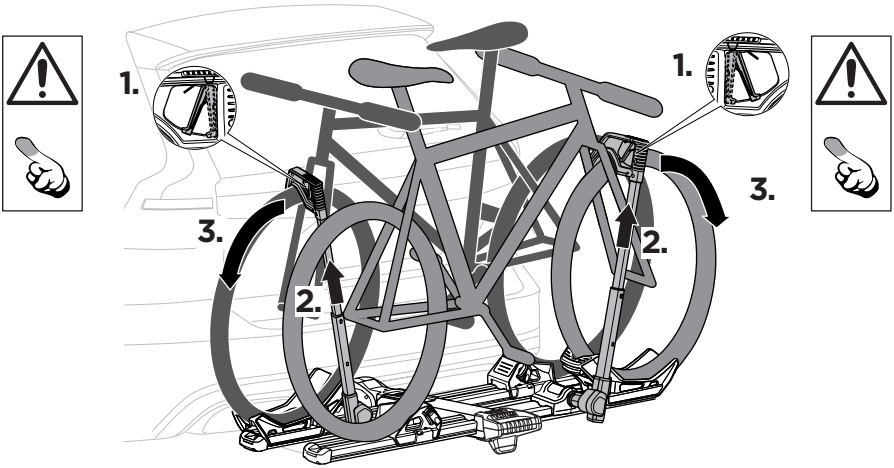

18

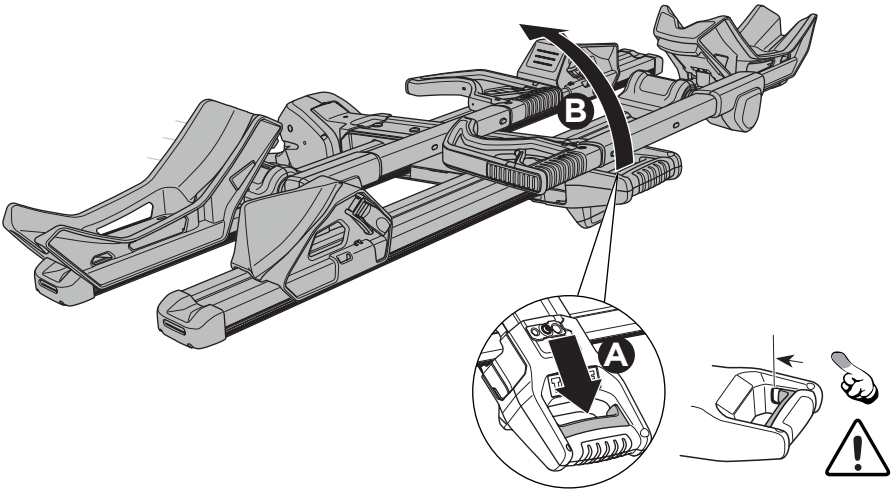

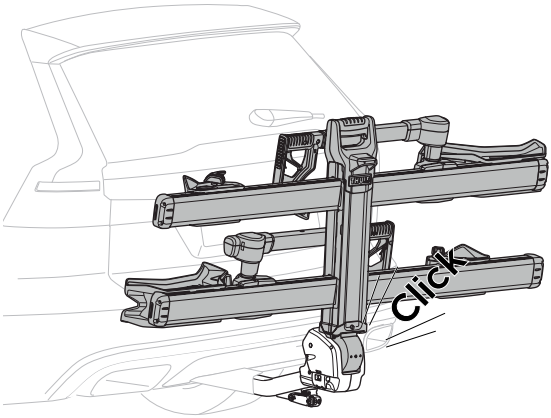
Click

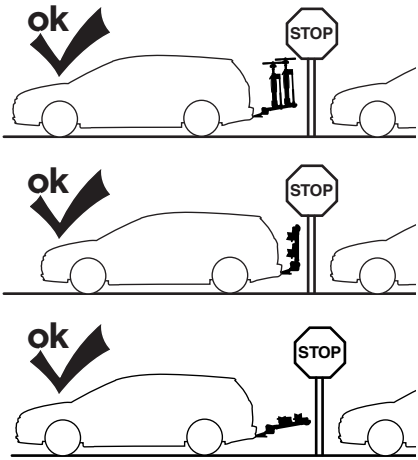
ok
STOP
ok
STOP
ok
STOP

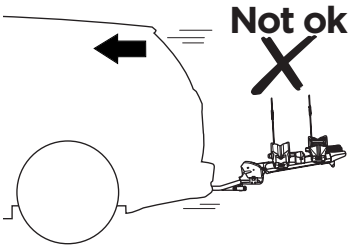
Not ok

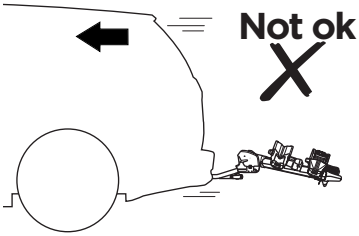
Not ok

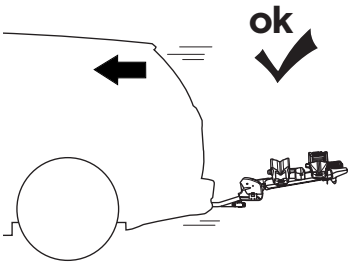
ok

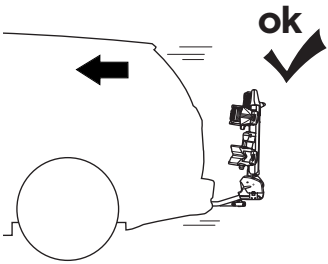
ok

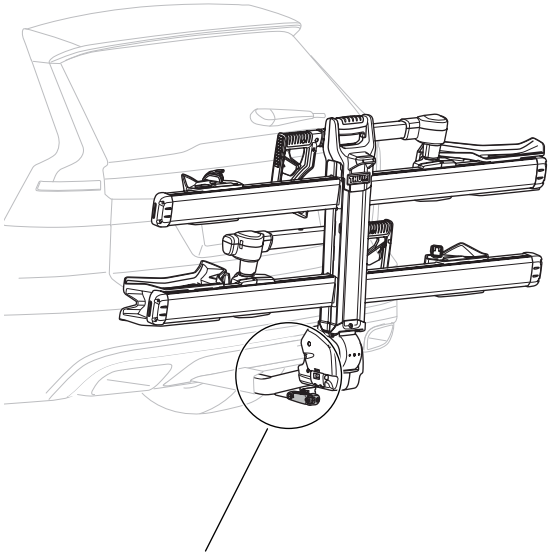

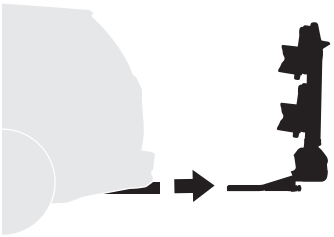

A

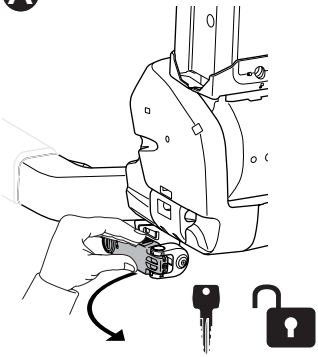

B

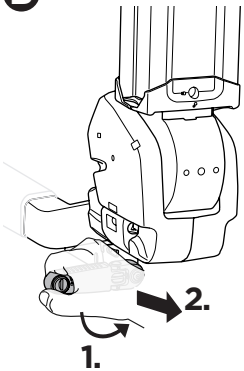

C

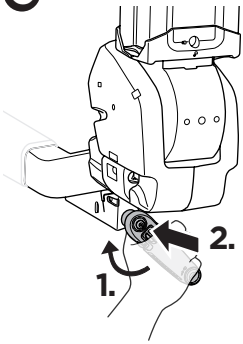

D

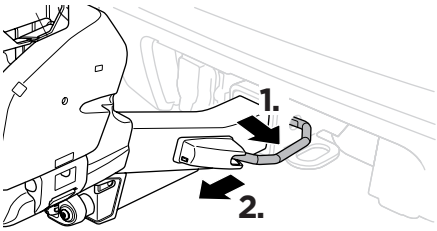

E

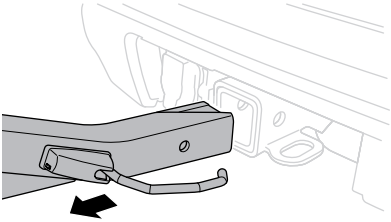

EN Accessories
FR Accessoires
ES Accesorios
PT Acessórios

Thule Verse 2-bike add-on
903651

Thule lights and license plate kit
903670

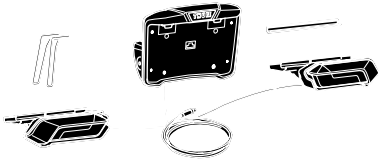

Thule Verse bike repair holder
903680

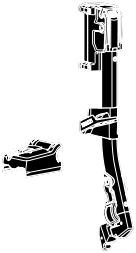

Thule transport wheels
903690

Thule loading ramp foldable
933410

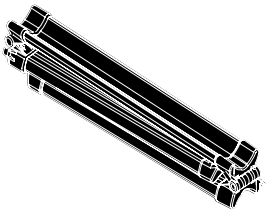

Thule One-Key System

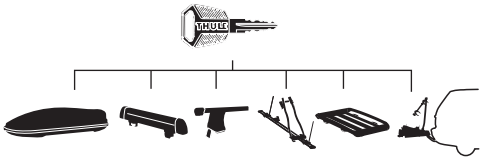

450200 (x2)
450400 (x4)
450600 (x6)
450800 (x8)

Thule Inc. 42 Silvermine Road, Seymour, CT 06483
Thule Canada Inc. 710 Bernard, Granby QC J2J 0H6
North American Consumer Service:
Toll Free 800-238-2388, Fax 450-777-3615
www.thule.com

Register online at:
www.thule.com/register

© Thule Group. All rights reserved.
5562705001 | 2025-07-09 #06

PART OF THULE GROUP